RYSUNKI ROZPATRYWAĆ RAZEM Z POZOSTAŁYMI RYSUNKAMI PROJEKTU BUDOWLANEGO, RYSUNKAMI ARCHITEKTONICZNYMI I INNYMI BRANŻOWYMI

LEGENDA:

- ELEMENT NOŚNY MUROWANY PONIŻEJ
- ŻELBETOWY ELEMENT KONSTRUKCYJNY PONIŻEJ
- ELEMENT ŻELBETOWY POWYŻEJ
- ELEMENT MUROWY POWYŻEJ

SPOSÓB PATRZENIA NA RZUTY

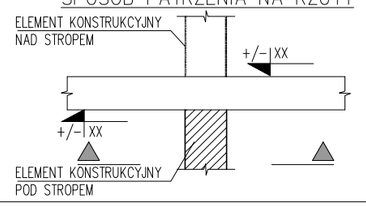

MATERIAŁY:

BETON:	
– FUNDAMENTY	C30/37
– PŁYTY, SCHODY	C30/37
– ŚCIANY, SŁUPY, BELKI	C30/37
STAL:	
– ZBROJENIOWA A-IIIN	B500SP
MINIMALNE OTULENIE PRĘTÓW:	
– FUNDAMENTY	40 mm
– PŁYTY, SCHODY	25 mm
– ŚCIANY	30 mm
– SŁUPY	30 mm
– BELKI	35 mm

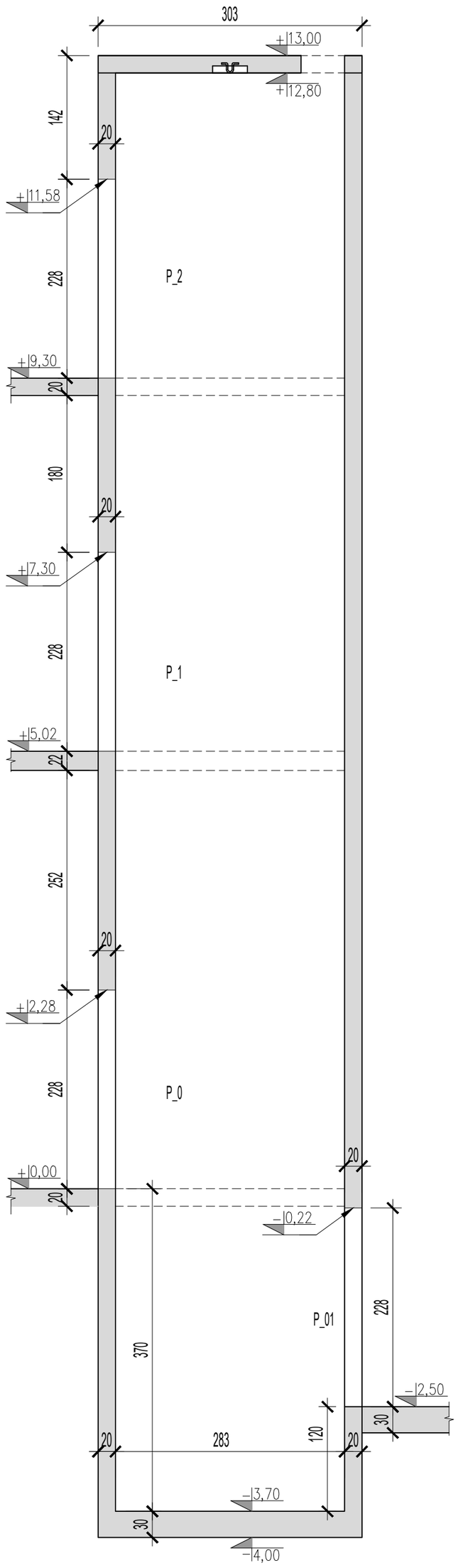

SZACHT WINDOWY – 3/W3_1
SKALA 1:50

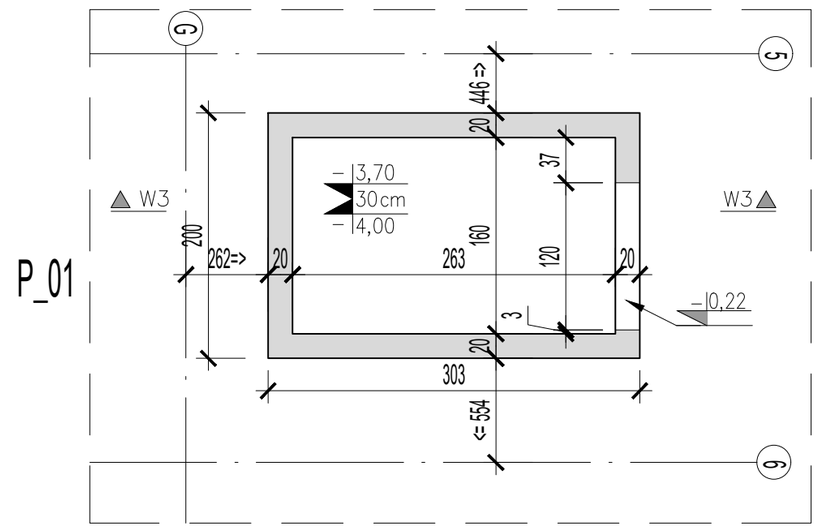

SZACHT WINDOWY – 3/W3_1
SKALA 1:50

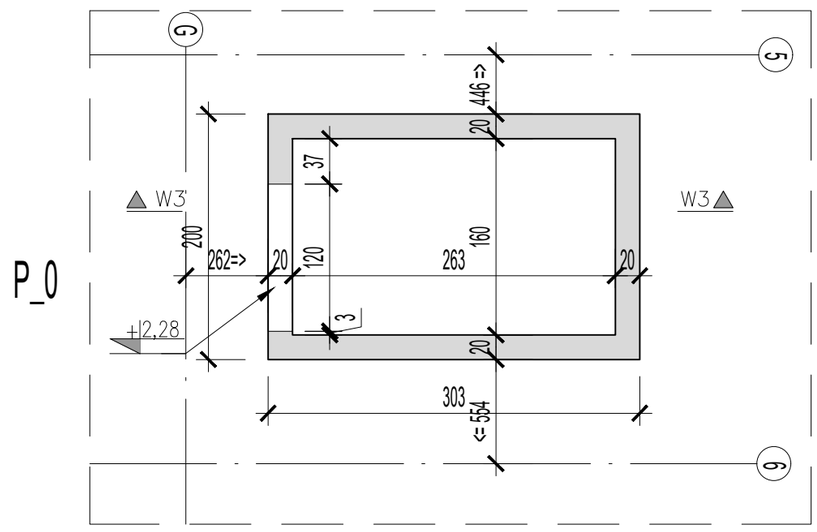

SZACHT WINDOWY – 3/W3_1
SKALA 1:50

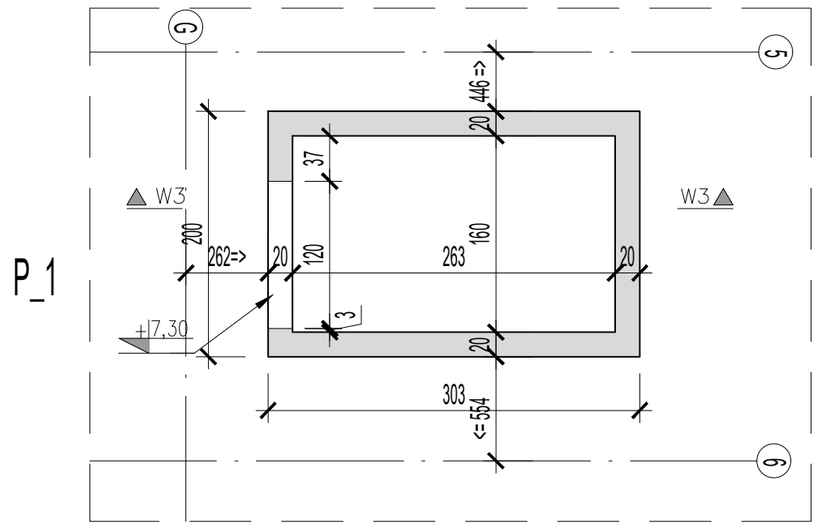

SZACHT WINDOWY – 3/W3_1
SKALA 1:50

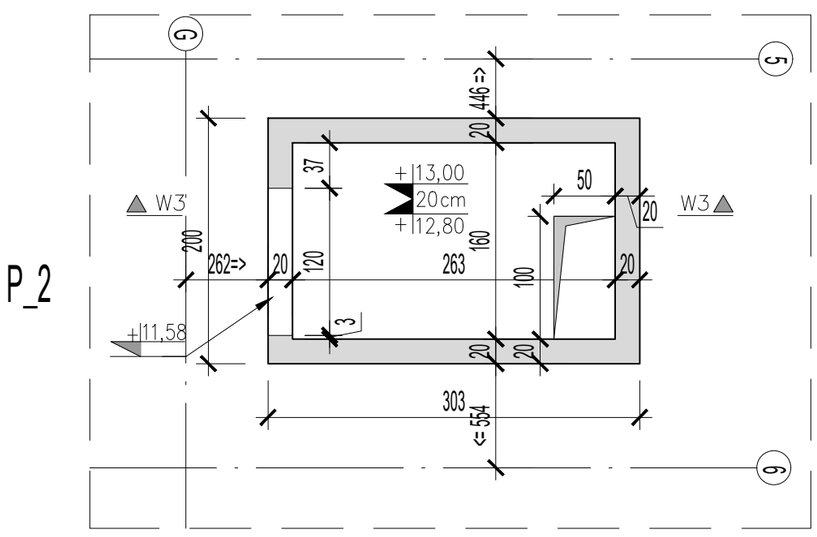

SZACHT WINDOWY – 3/W3_1
SKALA 1:50

KEY PLAN

B1 - KOTŁOWNIA
B2 - POMPOWNIA
B3 - MASZYNOWNIA
B4 - ROZDZIELNIA
B5 - ADMINISTRACJA
B6 - WIEŻA WODNO-ZEGAROWA
B7 - WIEŻA WĘGLOWA
B9 - WARSZTATY
B10 - WARTOWNIA

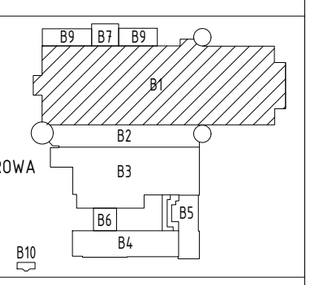

TEMAT / THEME

Przebudowa, remont i zmiana sposobu użytkowania południowej części zespołu budynków poprzemysłowych „Elektrociepłowni Szombierki" na funkcje usługowe, tj.: usługi kultury (m. in. muzeum), sportu i rekreacji, zakwaterowania turystycznego, wystawiennictwa, biur, gastronomii, handlu wraz z zagospodarowaniem terenu i infrastrukturą towarzyszącą obejmującą budowę parkingów zewnętrznych, przebudowę drogi pożarowej, rozbiórkę części budynku maszynowni od strony południowej

w ramach realizacji zadania inwestycyjnego pod nazwą:

„Przebudowa, rozbudowa, nadbudowa, remont i zmiana sposobu użytkowania południowej części zespołu budynków poprzemysłowych „Elektrociepłowni Szombierki" na funkcje usługowe, tj.: usługi kultury (m. in. muzeum), turystyki, sportu i rekreacji, zakwaterowania turystycznego, wystawiennictwa, biur, gastronomii, handlu i usług zdrowia wraz z zagospodarowaniem terenu i infrastrukturą towarzyszącą"

Bytom, ul. Kosynierów 30
działka o nr ew. 1709/5, 1711/9, 1787/9

INWESTOR / DEVELOPER

ARCHE S.A.
02-301 Warszawa, ul. Puławska 361

ARCHITEKT

BULAK Sp. z o.o.
ul. Wojciecha Chrzanowskiego 16 lok. 308, 04-392 Warszawa
bulakprojekt@bulakprojekt.pl

FAZA / STAGE: **PROJEKT WYKONAWCZY**

NR PROJ. / DESIGN no.: **PK_951**

BRANŻA / TRADE: **KONSTRUKCJA**

INDEKS / INDEX: **K**

PROJEKTANCI / DESIGNERS

KONSYSTEM
KONSTRUKCJE BUDOWLANE SP. Z O.O.
ul. Narwik 24 lok. U1
01-471 Warszawa
biuro@konsystem.pl
www.konsystem.pl

AUTOR / DESIGNED BY: mgr inż. Paweł Golnik
upr. w spec. konstr.-bud. MAZ/0374/POOK/09

SPRAWDZIŁ / VERIFIED BY: mgr inż. Radosław Lorens
upr. w spec. konstr.-bud. MAZ/0081/POOK/10

OPRACOWAŁ / DRAWN BY: inż. Nazar Kernytskyi
mgr inż. Paulina Sacharczuk

RYSUNEK / DRAWING: **SCHEMAT KONSTRUKCJI SZACHTU WINDOWEGO W3**

DATA / DATE	FAZA / STAGE	Numer rysunku	SKALA / SCALE
12.2025	P.W.	SW_3	1:50

RYS. / DRAWING: 2303_F_KN_B1_SW_3